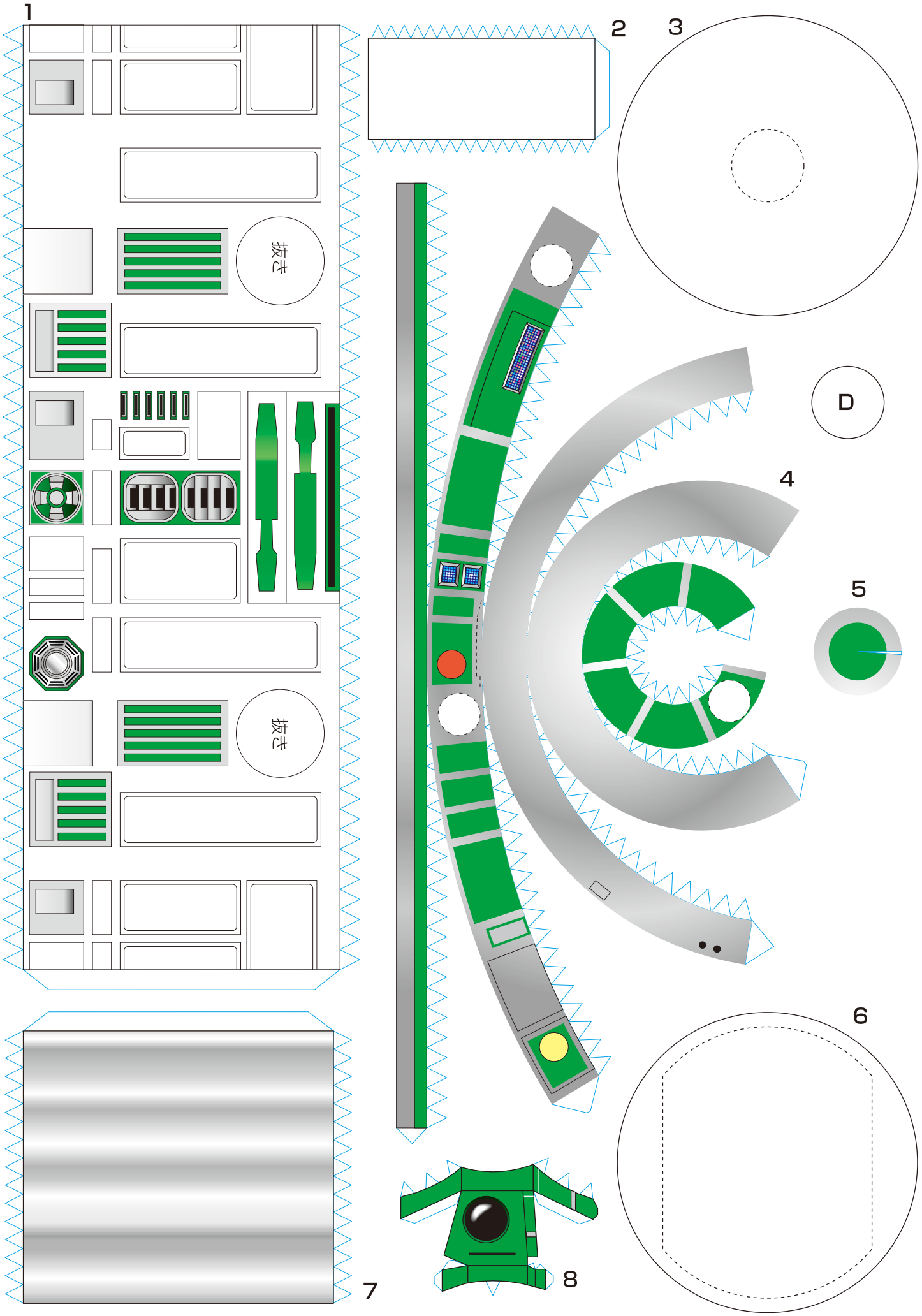
1
2
3
D
4
5
6
7
8

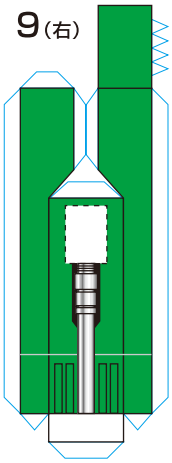

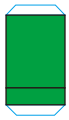

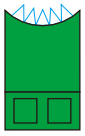

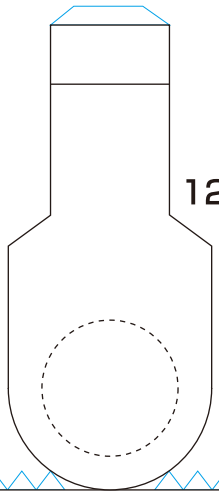

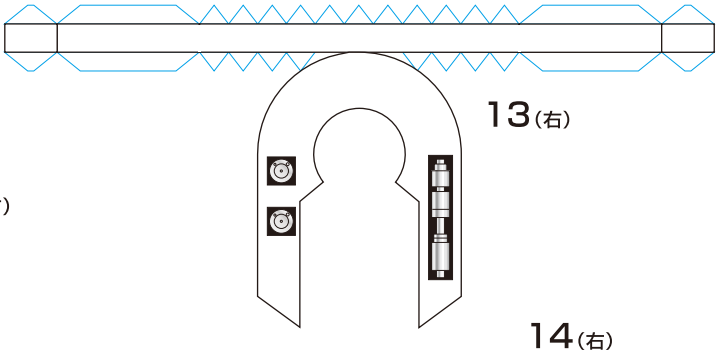

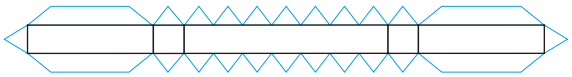

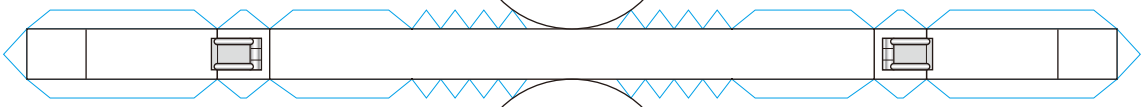

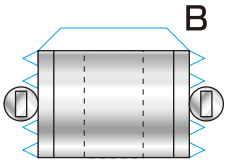

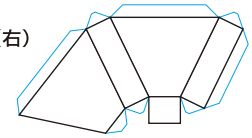

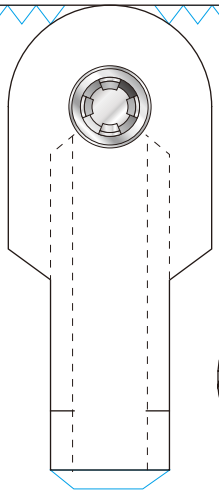

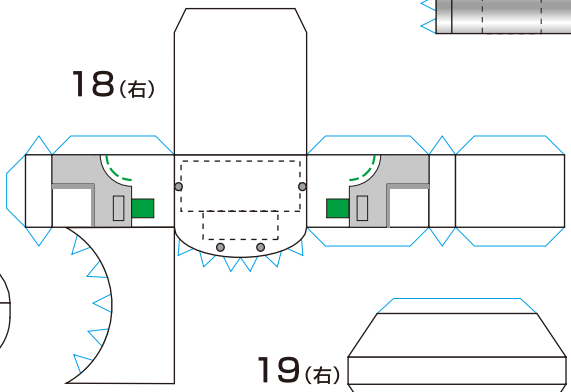

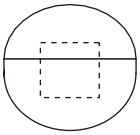

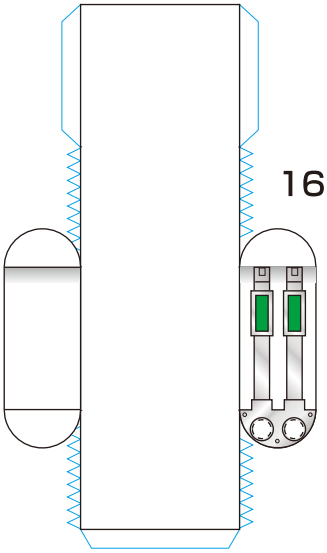

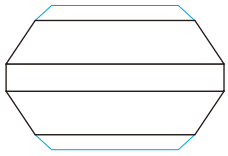

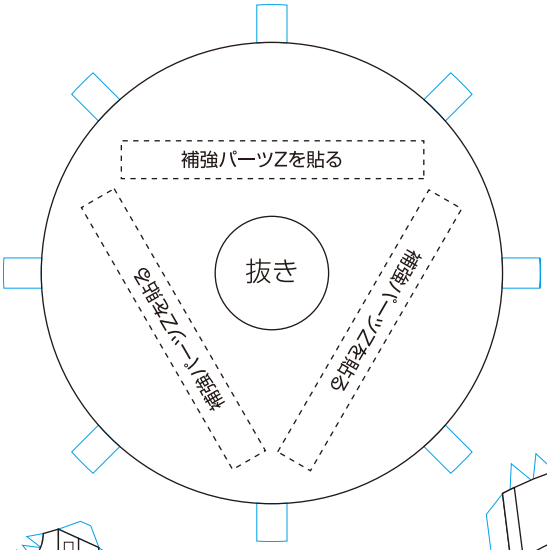

補強パーツZ

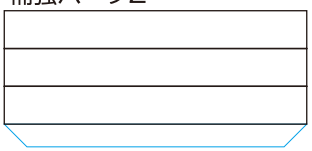

補強パーツZ

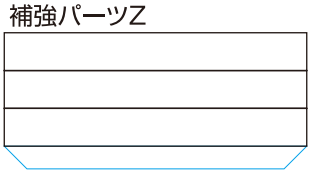

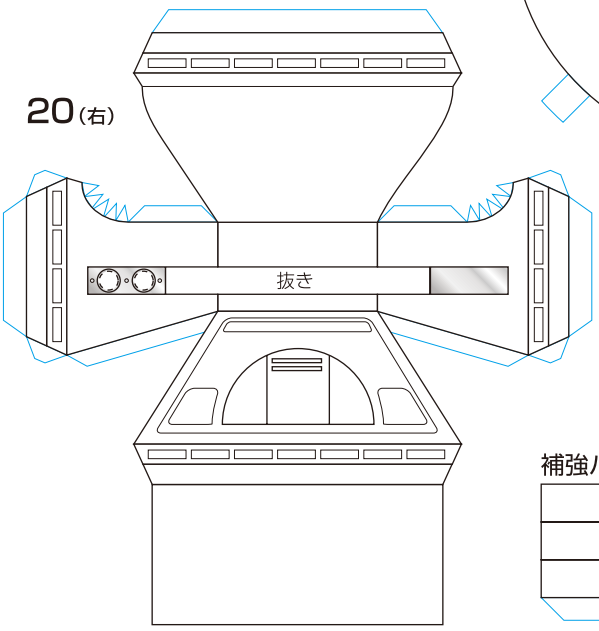

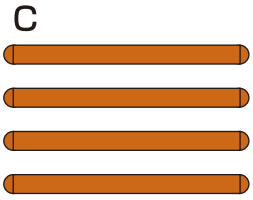

補強パーツZ

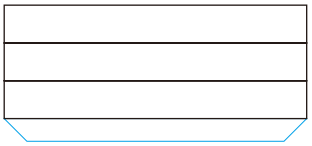

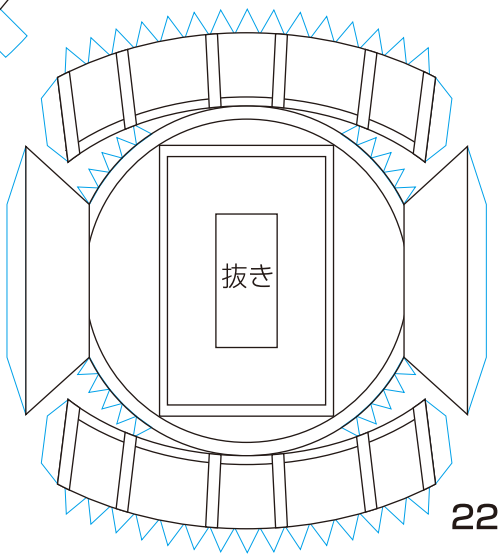

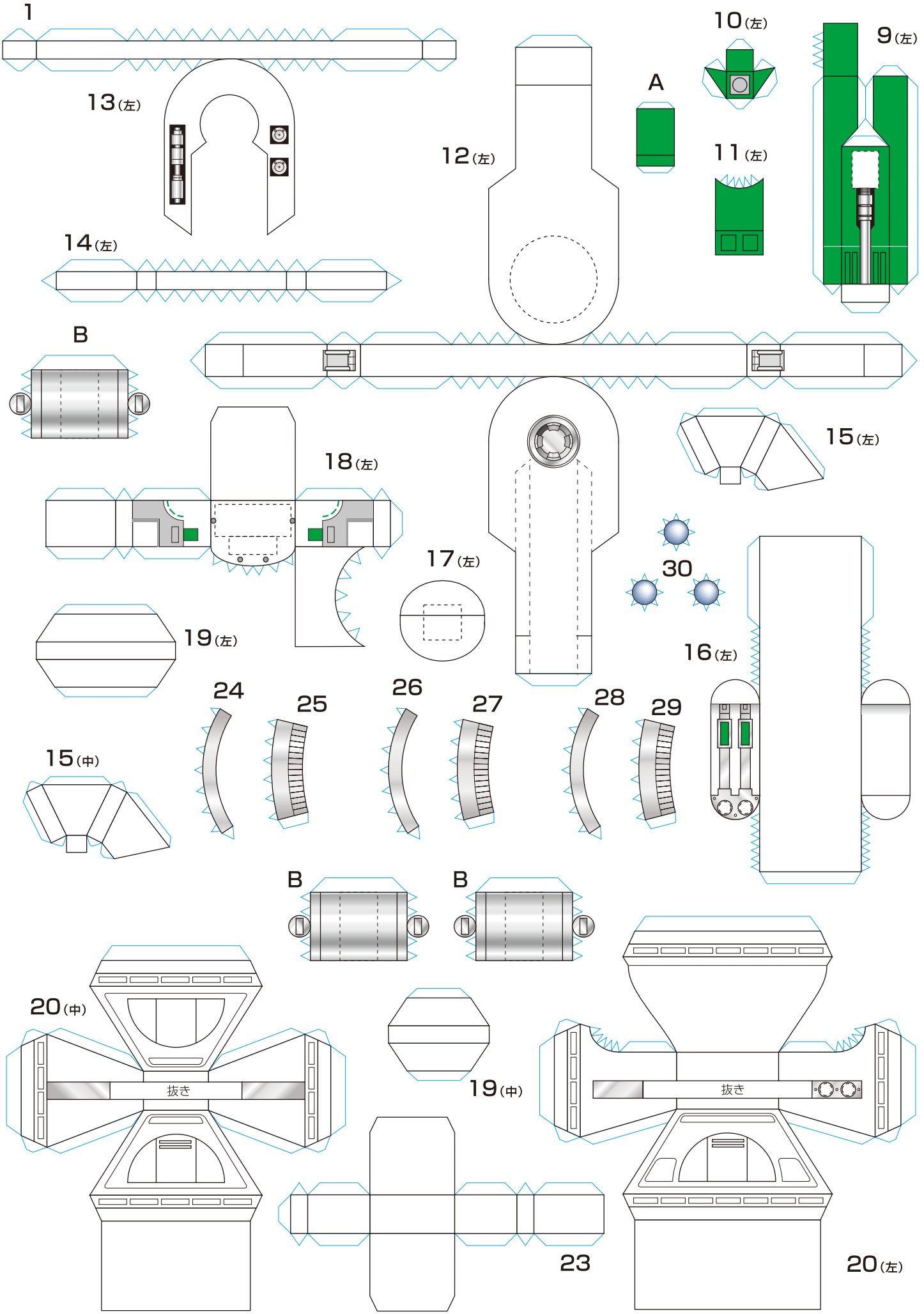
1
13(左)
14(左)
12(左)
A
10(左)
11(左)
9(左)
B
18(左)
17(左)
15(左)
30
19(左)
16(左)
24
25
26
27
28
29
15(中)
B
B
20(中)
抜き
19(中)
抜き
23
20(左)